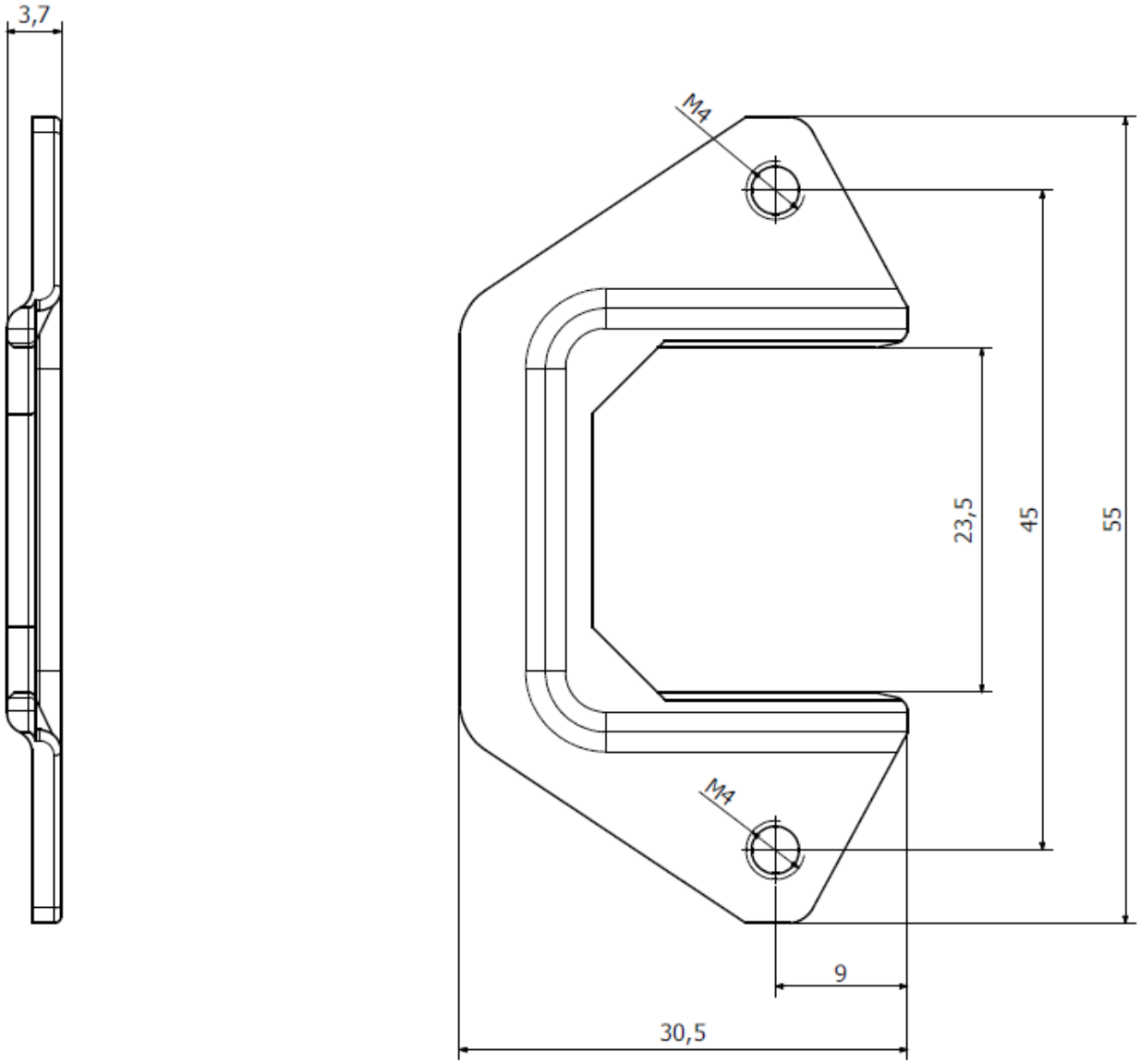
3,7
M4
M4
23,5
45
55
9
30,5